Łapacz liści

Art. nr 2000310 brązowy
Art. nr 2000320 szary

3P Technik

Opis:

Łapacz liści montowany jest na rurach spustowych. Oczyszcza on wodę z liści, gałązek i kawałków mchu zatrzymując je i gromadząc w specjalnym koszyku. Zainstalowanie go na odpowiedniej wysokości umożliwia łatwe czyszczenie koszyka.

Dopływ (górna średnica) pasuje do rur spustowych od Ø80 do Ø100 mm.
Odpływ (dolna średnica) pasuje do standardowych rur od Ø80 do Ø110 mm.
Dostępne są też redukcje dla innych rozmiarów.
Pakiet zawiera zestaw redukcji.

Przeznaczony do dachów o powierzchni do 70 m^2.

Łatwy do utrzymania w czystości. Wystarczy od czasu do czasu opróżniać kosz.

Zasada działania:

1. Duże zanieczyszczenia odfiltrowywane są za pomocą specjalnej siatki.

2. Liście i inne zanieczyszczenia zatrzymywane są w koszyku.

3. Oczyszczona z zanieczyszczeń woda spływa w dół rurą spustową.

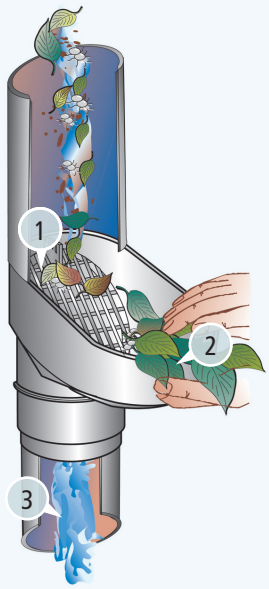

Dane techniczne:

Odpływ (dolna średnica) pasuje do rur od Ø80 do Ø110 mm, a dopływ (górna średnica) pasuje do rur od Ø80 do Ø100 mm.

Wymiary: 220 x 118 x 135 mm

Wykonany z polietylenu.

Ciężar: 0,42 kg

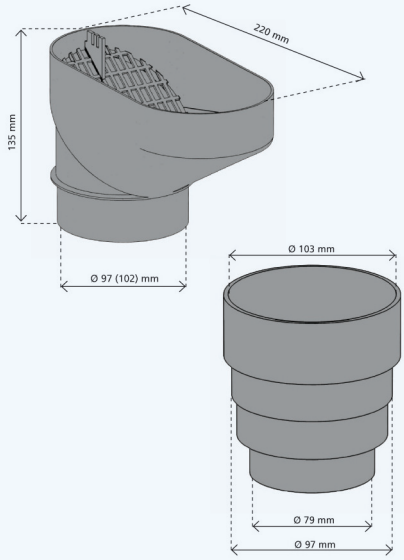

Przykład 1:

Łapacz liści w kolorze popielatym zamocowany poniżej rury spustowej z tytan-cynku.

Przykład 2:

Łapacz liści w kolorze brązowym zamocowany poniżej rury spustowej z miedzi.

Sposób pakowania:

Karton: 790x575x700mm - 54 sztuki
Paleta: 324 sztuki

EAN:

4018712000047 - szary Art. nr 2000320
4018712000023 - brązowy Art. nr 2000310